# TOR

## Difusores Redondos

El difusor redondo modelo TOR para inyección está diseñado para aplicaciones de aire acondicionado, ventilación y calefacción. Su geometría circular garantiza una difusión uniforme del aire en todas direcciones, con un patrón de flujo de 360°. Su diseño sencillo y funcional ayuda a mantener velocidades y nivel de ruido adecuado en la zona por acondicionar obteniendo buenos resultados de difusión para diferenciales de temperaturas de hasta 12ºC. El Difusor TOR de Innes es de núcleo fijo y puede instalarse en plafón corrido o suspendido en el techo, es adecuado para acondicionar locales de baja y media altura (hasta 4.0m). Su conexión a ducto es redonda con dimensiones de 6" a 16" en incrementos de 2". El difusor TOR está fabricado en aluminio (cuello y sistema de sujeción en lámina galvanizada), el acabado es en pintura electrostática en colores de línea: blanco, blanco tablaroca o negro mate. Colores especiales también disponibles, como accesorio opcional se puede suministrar con el control de volumen redondo (CVR).

## Características:

- Difusor redondo
- Núcleo Fijo
- Para locales de baja y media altura (hasta 4.0m)
- Patrón de flujo de aire de 360°

## Dimensiones:

- Cuello redondo de 6" hasta 16" en incrementos de 2"

## Materiales y Acabados:

- Fabricado en aluminio
- Cuello y sistema de sujeción en lámina galvanizada
- Colores de línea: blanco, blanco tablaroca o negro mate
- Colores especiales disponibles

## Versatilidad:

- Edificios Públicos
- Residencias
- Oficinas
- Restaurantes y Cafeterías
- Salas de Teatro
- Hospitales y Clínicas
- Hoteles
- Centros comerciales
- Auditorios
- Gimnasios



Ninguna parte de este documento podrá ser reproducida o retransmitida de cualquier forma, siendo estas: electrónicas o mecanografiadas; incluyendo fotocopiado, grabado y/o cualquier sistema de alojamiento de información sin previo permiso de INNES AIRE S.A. DE C.V.

## Accesorios Opcionales:

CVR

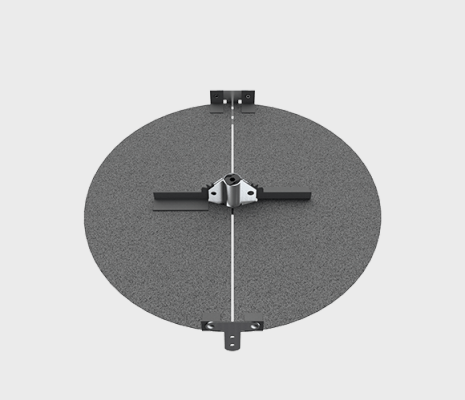



Ninguna parte de este documento podrá ser reproducida o retransmitida de cualquier forma, siendo estas: electrónicas o mecanografiadas; incluyendo fotocopiado, grabado y/o cualquier sistema de alojamiento de información sin previo permiso de INNES AIRE S.A. DE C.V.

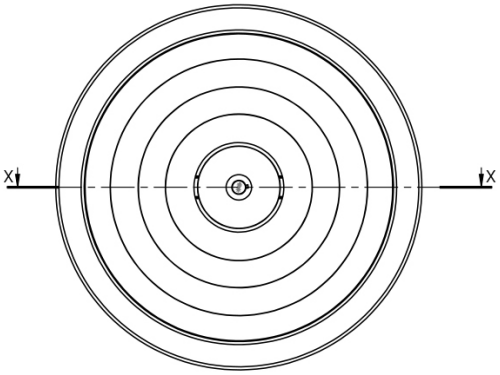


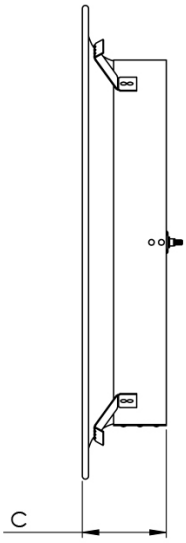


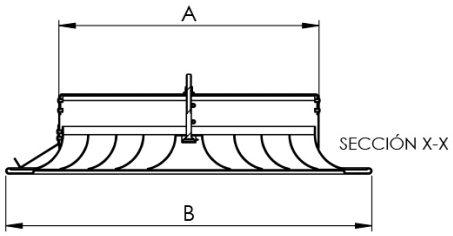


| Tamaño | Ø A | Ø B | Ø C | Tipo Cuello<br>Redondo |
|---|---|---|---|---|
| **06** | 5 7/8 | 10 3/8 | 3 3/4 | ✓ |
| **08** | 7 7/8 | 11 15/16 | 3 1/16 | ✓ |
| **10** | 9 7/8 | 13 7/8 | 3 1/16 | ✓ |
| **12** | 11 7/8 | 16 7/16 | 3 3/4 | ✓ |
| **14** | 13 7/8 | 18 1/16 | 3 1/4 | ✓ |
| **16** | 15 7/8 | 19 11/16 | 3 1/4 | ✓ |



Ninguna parte de este documento podrá ser reproducida o retransmitida de cualquier forma, siendo estas: electrónicas o mecanografiadas; incluyendo fotocopiado, grabado y/o cualquier sistema de alojamiento de información sin previo permiso de INNES AIRE S.A. DE C.V.

## Diagrama de Instalación:

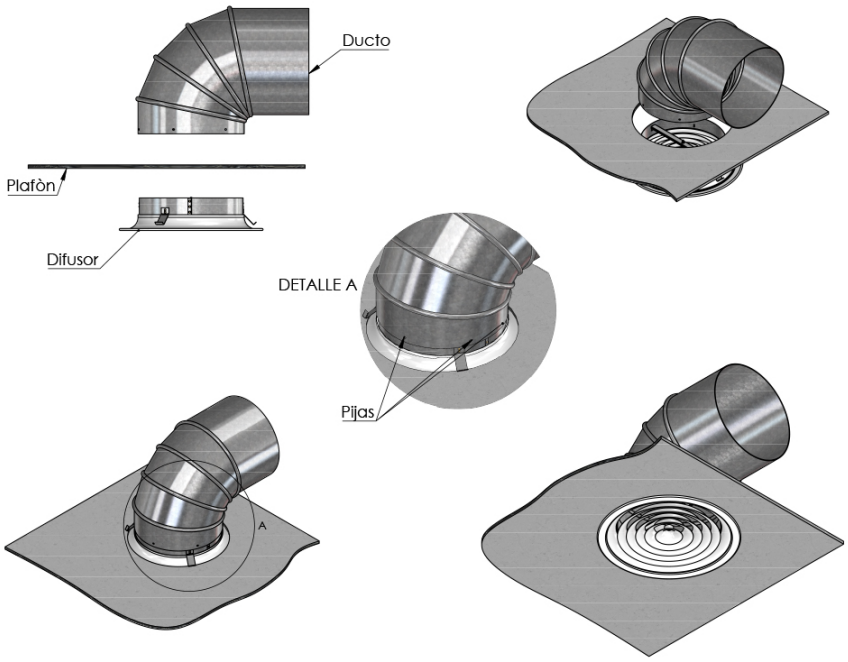




Ninguna parte de este documento podrá ser reproducida o retransmitida de cualquier forma, siendo estas: electrónicas o mecanografiadas; incluyendo fotocopiado, grabado y/o cualquier sistema de alojamiento de información sin previo permiso de INNES AIRE S.A. DE C.V.

## Especificación Sugerida:

El difusor redondo modelo TOR, para inyección será de la marca Innes para aplicaciones de aire acondicionado, ventilación o calefacción. Sus conos y núcleo serán fijos con cuello redondo con dimensiones de 6" a 16" en incrementos de 2". Su montaje podrá ser en plafón corrido o suspendido en el techo. El difusor TOR estará fabricado en aluminio, el acabado será en pintura electrostática en colores de línea: blanco, blanco tablaroca o negro mate. Colores especiales estarán también disponibles.

| » Modelo | » Tamaño de cuello | » Control de volumen (opcional) | » Acabado |
|---|---|---|---|
| Redondo<br>***TOR*** | Ver tabla en plano de dimensiones | •CVR | (B) Blanco<br>(T) Blanco tablaroca<br>(N) Negro<br>(A) Color aluminio<br>(L) Lavado<br>(E) Color especial |



Ninguna parte de este documento podrá ser reproducida o retransmitida de cualquier forma, siendo estas: electrónicas o mecanografiadas; incluyendo fotocopiado, grabado y/o cualquier sistema de alojamiento de información sin previo permiso de INNES AIRE S.A. DE C.V.